TORRENT	**Cía DE TAPONES IRRELLENABLES S.A.** Ctr. N-IV Km 649 - 11500 El Puerto de Santa María - Cádiz (SPAIN) Telf: (+34) 956 85 98 13 - Fax: (+34) 956 87 25 03 www.torrentclosures.com	**REVISIÓN Nº** *REVIEW Nº*	04 09/2017
	ESPECIFICACIÓN TÉCNICA ***TECHNICAL SPECIFICATION***	**EDICIÓN** *EDITION*	Sonia Tuñón Fernández
		APROBACIÓN *APROBATION*	Sonia Tuñón Fernández
CIERRE Closure type	**CAPTOR 47 SE - CHASIS SIN CRUCETA MODIFICADO - VERTEDOR PP**	**PRECINTO PLASTICO OCULTO** *PLASTIC HIDDEN SEAL*	

CP47SE CHASIS SIN CRUCETA es una solución de cierre que dispone de un sistema de apertura que pierde su integridad tras su primera utilización y de un sistema de protección que impide la reutilización del envase una vez agotado su contenido original. Puede ser decorado en su falda y cabeza permitiendo una gran capacidad de diferenciación. Proporciona una apertura suave y fácil, y ninguno de sus componentes contiene BPA.

CP47SE CHASIS SIN CRUCETA is a closure solution that has an opening system that loses the integrity after its first use and a protection system that prevents the reuse of the packaging once the original content is finished. It allows both side and head decoration allowing a complete distinction. It assures a soft and easy opening, and none of its components contains BPA.

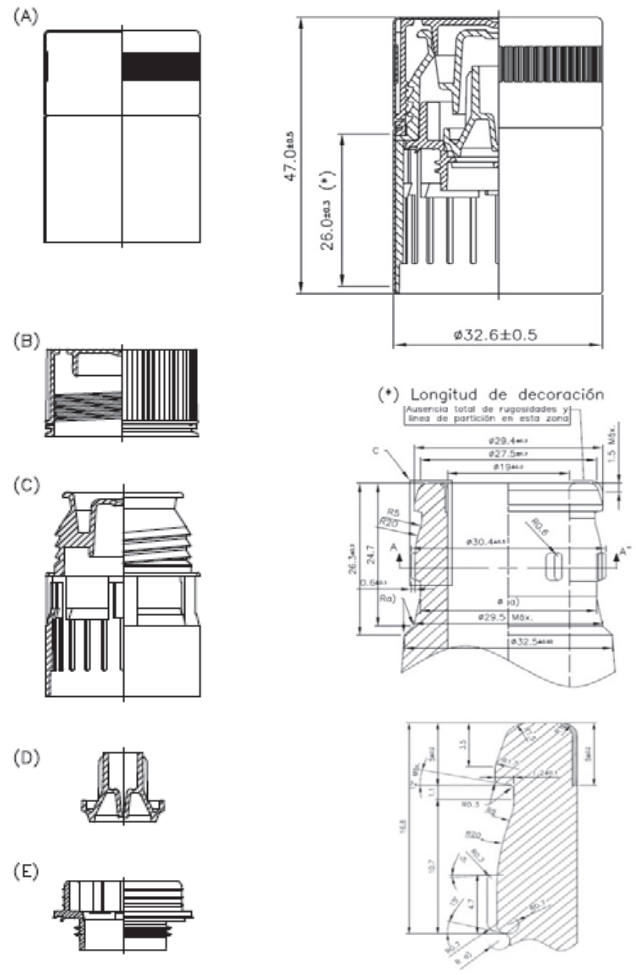

ESPECIFICACIÓN MATERIALES *MATERIAL SPECIFICATION*		
COMPONENTES *COMPONENTS*	**CAPSULA** / CAPSULE	ALUMINIUM
	TAPA / *OVERCAP*	PP/HDPE
	VERTEDOR / *POURER*	PP
	VALVULA / *VALVE*	PP
	CHASIS / *WASHER*	LDPE
PESO TOTAL *TOTAL WEIGHT*	15,4 ± 1 g	
ESPECIFICACIÓN DE APLICACIÓN *APPLICATION SPECIFICATION*		
BOCA *FINISH*	CUELLO DE BOTELLA 47 01/2013	UNE-126407/2011 altura 47
DIÁMETRO INFERIOR FALDILLA *BELOW DIAMETER*	32,6 ± 0,5 mm	
ALTURA *HEIGHT*	47,0 ± 0,5 mm	
PRESIÓN VERTICAL *TOP LOAD*	Entre 75 y 125 kgf Between 75 and 125 kgf	
PAR DE APERTURA *OPENING TORQUE*	Entre 15 y 30 kg.cm *Between 15 and 30 kg.cm*	
PAR DE TRASROSQUE *OVER TORQUE PRESSURE*	Por encima de 25 kg.cm *Over 25 kg.cm*	
HERMETICIDAD Tª AMB. *HERMETICISM AMB Tº*	Hasta ΔP=0.5 ATM Until ΔP=0.5 ATM	
RATIO DE VERTIDO *POURING RATE*	30º (Aceites / Oils)	4´42´´/L ± 10´´
	45º (Aceites / Oils)	3´56´´/L ± 7´´
ESPECIFICACIÓN DE SUMINISTRO *PACKAGING SPECIFICATION*		
PALLET *PALLET*	MADERA *WOOD*	(AM)120x100 cm (UE) 80x120 cm
CAJA DE CARTÓN *CARDBOARD BOX*	CARTÓN CORRUGADO *CORRUGATED CARD-BOARD*	
	300 x 400 x 340 mm	
UNIDADES POR CAJA *UNITS PER BOX*	770 uds (RAQMA Packaging)	
PROTECCIÓN INTERNA *INTERNAL PROTECTION*	BOLSA TRANSPARENTE PARA CONTACTO ALIMENTARIO PE *FOOD CONTACT PE TRANSPARENT BAG*	
ESPECIFICACIÓN DE ALMACENAJE *STORAGE SPECIFICATION*		
CONDICIONES *CONDITIONS*	50% RH	Entre 4ºC y 40ºC Between 39ºF and 104ºF
APILAMIENTO *STACKING*	MAX 2 PALLETS	
TIEMPO RECOMENDADO *RECOMENDED LIFETIME*	1 AÑO DESDE FABRICACIÓN *1 YEAR FROM MANUFACTURE*	

PLANO / DRAWING	CP N 47 SE CH S/C 09/2017

OBSERVACIONES
COMMENTS

- Todos los componentes plásticos de **Captor 47 SE** están fabricados con elementos que cumplen con **Reglamento UE Nº10/2011** de la comisión del 14 de enero de 2011, sobre materiales y objetos plásticos destinados a entrar en contacto con alimentos, incluyendo sus posteriores modificaciones, **Reglamentos (UE) 1282/2011 de 28 de noviembre de 2011, 1183/2012 de 30 de noviembre de 2012, 202/2014 de 3 de marzo de 2014, 865/2014 del 8 de agosto de 2014, 174/2015 de 5 de febrero de 2015, 1416/2016 del 24 de agosto de 2016 y 752/2017 del 28 de abril de 2017.**
- Además, nuestros productos cumplen con los límites de migración establecidos para materiales en contacto con alimentos, según el **Reglamento (UE) Nº 10/2011**.
- **CTISA** certifica también que todos los procesos de fabricación cumplen con lo requerido por la **Regulación (CE) Nº 2023/2006** de la Comisión del 22 de diciembre de 2006, relativa a las buenas prácticas de fabricación para materiales y artículos en contacto con alimentos.
- Será responsabilidad del cliente comprobar la conveniencia del producto para el uso particular.

- All plastic components in **Captor 47SE** are manufactured with raw materials in accordance with the requirements of **Commission Regulation (EU) Nº 10/2011 of 14 January 2011** on plastic materials and articles intended to come into contact with food, including their amended, **Commission Regulations (UE) 1282/2011 of 28 November 2011, 1183/2012 of 30 November 2012, 202/2014 of 3 March 2014, 865/2014 of 8 August 2014, 174/2015 of 5 February 2015, 1416/2016 of 24 August 2016 and 752/2017 of 28 April 2017.**
- All our products have been manufactured in accordance with the relevant requirements of **Commission Regulation EC No. 2023/2006** on good manufacturing practice for materials and articles intended to come into contact with food.
- **Captor 47 SE** meets the overall migration limits according to **Commission Regulation (EU) Nº 10/2011**
- The customer will be responsible for ckecking our product is suitable for the end application.